## Tappo in gomma

Deutsch & Neumann

Tappo in gomma. Con un foro.Conforme ai requisiti DIN 12871.

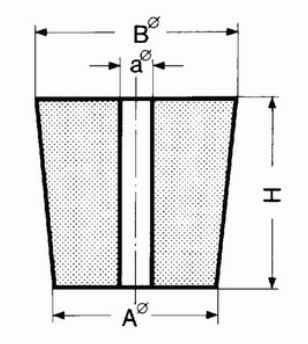

| Code | Description | Packaging |
|---|---|---|
| LLG06242677 | TAPPO in GOMMA, un foro, Ø inf. 41 mm, Ø sup. 49 mm, H 40 mm, Foro Ø 23 mm | 1 pz |
| LLG09230310 | TAPPO in GOMMA, con un foro, Ø base 10.5 mm, Diam. superiore 14,5 mm, Altezza 20 mm, Foro diam. 3 mm | 1 pz |
| LLG09230312 | TAPPO in GOMMA, con un foro, Ø base 12.5 mm, Diam. superiore 16,5 mm, Altezza 20 mm, Foro diam. 3 mm | 1 pz |
| LLG09230314 | TAPPO in GOMMA, con un foro, Ø base 14.0 mm, Diam. superiore 18 mm, Altezza 20 mm, Foro diam. 3 mm | 1 pz |
| LLG09230317 | TAPPO in GOMMA, con un foro, Ø base 17.0 mm, Diam. superiore 22 mm, Altezza 25 mm, Foro diam. 4 mm | 1 pz |
| LLG09230318 | TAPPO in GOMMA, 1 foro, Ø inferiore 18 mm, Ø superiore 24 mm, H 30 mm, Foro Ø 4 mm | 1 pz |
| LLG09230321 | TAPPO in GOMMA, con un foro, Ø inf.21mm, Ø sup.27mm, Foro Ø 5 mm, H 30 mm | 1 pz |
| LLG09230323 | TAPPO in GOMMA, con un foro, Ø inf. 23mm, Ø sup. 29mm, Foro Ø 5mm, H 30mm | 1 pz |
| LLG09230326 | TAPPO in GOMMA, con un foro, Ø base 26.0 mm, Diam. superiore 32 mm, Altezza 30 mm, Foro diam. 6 mm | 1 pz |
| LLG09230329 | TAPPO in GOMMA, 1 foro, Ø inferiore 29 mm, Ø superiore 35 mm, H 30 mm, Foro Ø 6 mm | 1 pz |
| LLG09230331 | TAPPO in GOMMA, 1 foro, Ø inferiore 31 mm, Ø superiore 38 mm, H 35 mm, Foro Ø 7 mm | 1 pz |
| LLG09230351 | TAPPO in GOMMA, con un foro, Ø inf. 41mm, Ø sup. 49mm, Foro Ø 2mm, H 40mm | 1 pz |

CARLO ERBA Reagents S.r.l.
VIA R. MERENDI, 22
20007 CORNAREDO (MI)
TEL. +39 02 93 99 190
FAX +39 02 93 991 001
www.carloerbareagents.com

*CARLO ERBA Reagents operates with a Certified Quality Management System*